GARZA/B

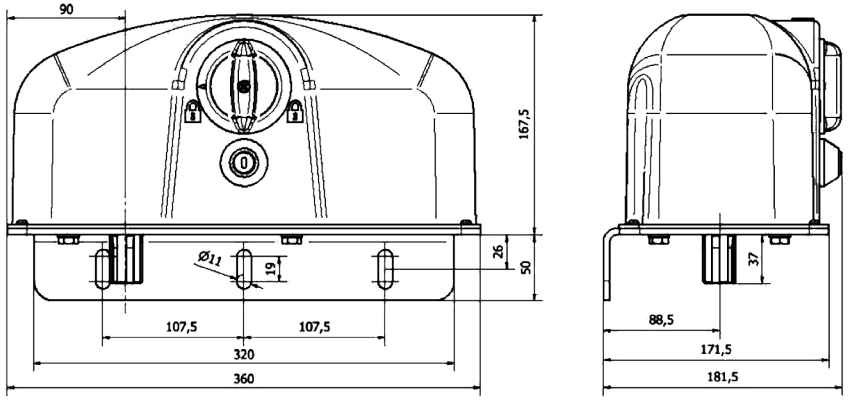

Automatismo de brazo articulado 230v monofásico para puertas de máximo 400 kg. Apertura 110°. Robusta caja de aluminio y carter de abs.
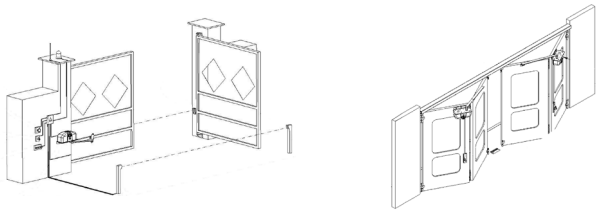
	BLOQUEO	***REVERSIBLE***
Alimentación	230V 50/60HZ	
Potencia	360W	330W
Consumo	1,2A	1,5A
Temperatura de trabajo	-20°C a +70°C	
RPM	1400rpm; 4 polos	900rpm; 6 polos
Condensador	10µf	
Velocidad de salida	1,2rpm	1,96rpm
Ciclo de trabajo	Máx. 16 maniobras por hora/Max.