MC300/IMB

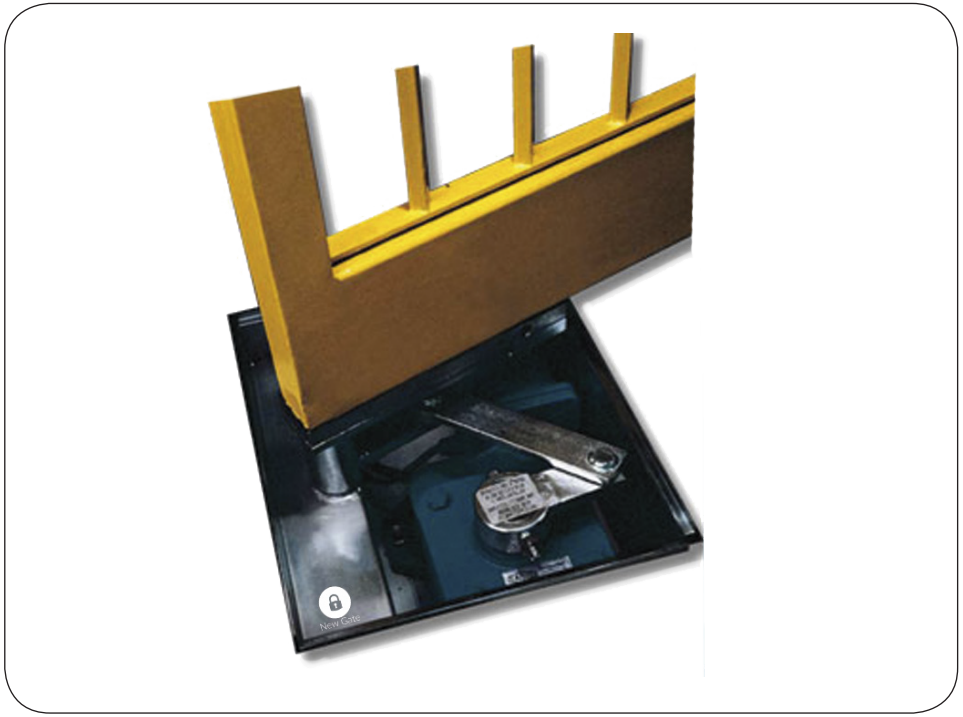

Motor enterrado electromecánico e industrial reversible y con bloqueo en versión 230 V y 24 Vdc de uso intensivo.

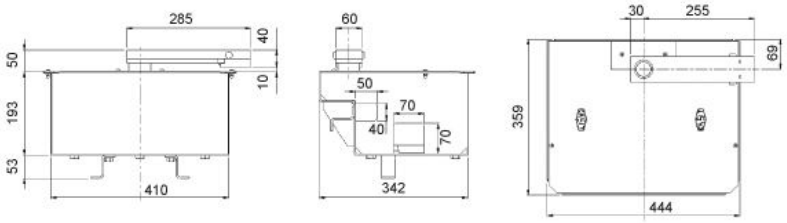

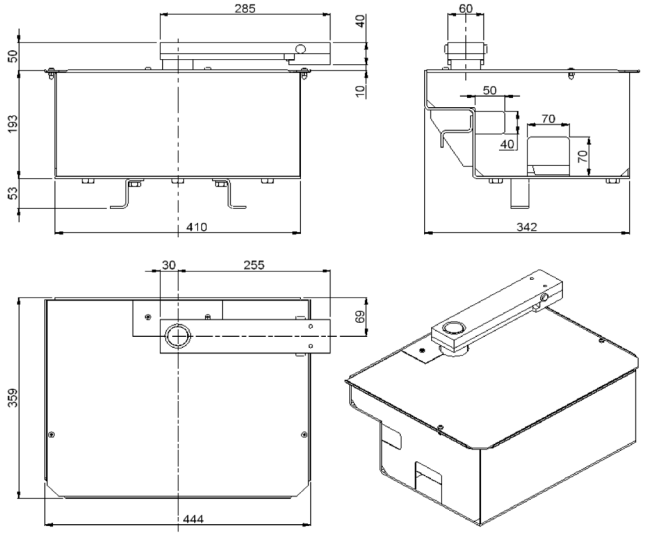

	MC300/IMB
Alimentación	230V 50/60Hz
Potencia	350W
Consumo	2A
Temperatura de trabajo	-20°C a +70°C
Condensador	16µf
Par motor	350Nm
RPM	1,12rpm
Grado de protección	IP67
Peso motor	20Kg